G1300系列

■ 产品特性

- 超薄尺寸设计，易于固定安装
- 最大输出1200W，高效率，低发热
- 宽范围交流电压输入90-264Vac
- 内置主动式PFC功能
- 预留485和CAN通信接口
- 多种保护功能：短路保护 、过压保护 、过流保护、过热保护
- 1 年保修

■ 应用

- 工业与自动化设备
- 电动汽车、机器人与无人机
- 储能设备
- 服务器与通信设备

■ 型号编码

G1300-XXXYYY

- YYY：额定电流范围10A~40A，yyy=360表示36.0A
- XXX：额定电压范围20V~99V，xxx=240表示24.0V
- G1300：系列名

产品规格（仅列出常用型号，其他规格的xxxV电压yyyA电流的型号表示为G1300-xxxyyy）

型号		G1300-240400	G1300-360330	G1300-420300	G1300-480250	G1300-600200
输出	电压	24V±5%	36V±5%	42V±5%	48V±5%	60V±5%
	电流范围	0-40A	0-33A	0-30A	0-25A	0-20A
	最大输出功率@AC120V-240V	1000W	1200W	1200W	1200W	1200W
	电压调整率	1%				
	负载调整率	3%				
	启动时间	2000mS (Input:115VAC Output: Full load)				
	上升时间	30mS (Input:115VAC Output: Full load)				
	保持时间	15mS (Input:115VAC Output: Full load)				
	纹波电压	<output voltage*1% (20MHz， AC coupling mode, connected in parallel with 0.1uf ceramic capacitor and 47uf electrolytic capacitor)				
	LED显示	双色LED指示灯：绿灯常亮-正常运行；红灯常亮-重载；红灯闪烁-故障				
输入	额定输入电压	100 - 240VAC 50 / 60Hz				
	输入电压范围 （备注2）	90 - 264VAC				
	功率因数	PF>0. 96 @满载				
	输入电流	14A@100VAC				
	冲击电流	冷启动 75A @230VAC				
	待机功耗	< 4W				
	效率	93%	94%	94%	94%	94%
保护功能	短路保护	内部继电器关闭				
	过压保护	内部继电器关闭（120%额定值）				
	过流保护	内部继电器关闭（110%-160%额定值）				
	过温保护	关闭输出，温度正常后自动恢复				
环境	工作温度	-10 - +40℃ （参考降额曲线）				
	工作湿度	0 - 90% RH				
	存储温度、湿度	-40 - +70℃, 0 - 95% RH				
	冷却方式	风扇冷却				
	抗震动	10 - 50Hz, 2G 10min. 1cycle, 60min. each along X, Y, Z axes				
安全&电磁兼容(备注3)	最大温升	< 40℃ （外壳表面）				
	隔离耐电压	i/p to o/p: 3000V (1 min)				
	安全标准	IEC62368				
	EMC 干扰	项目	标准			等级
		传导	EN55032 FCC PART15			Class B
		辐射	EN55032 FCC PART15			Class B
		谐波电流	EN61000-3-2			.....
		电压闪烁	EN61000-3-3			.....
	EMC抗扰度	EN61000-4-2，EN61000-4-3，EN61000-4-4，EN61000-4-5，EN61000-4-6，EN61000-4-8，EN61000-4-11				
其它	平均无故障时间	30000H				
	尺寸	278*145*47.7mm(L*W*H)				
	重量	1800g				
备注	1.所有未特别说明的参数，均在230VAC输入、额定负载及环境温度25℃下测量。 2.在AC100~120V输入或环境温度40℃以上时需要降额。详情请查看降额曲线。 3.电源被视为一个独立的装置，但最终设备仍需重新确认整个系统符合EMC指令。 4.输入AC插座IEC320-C14；DC端子下单时定义。					

■ 原理框图

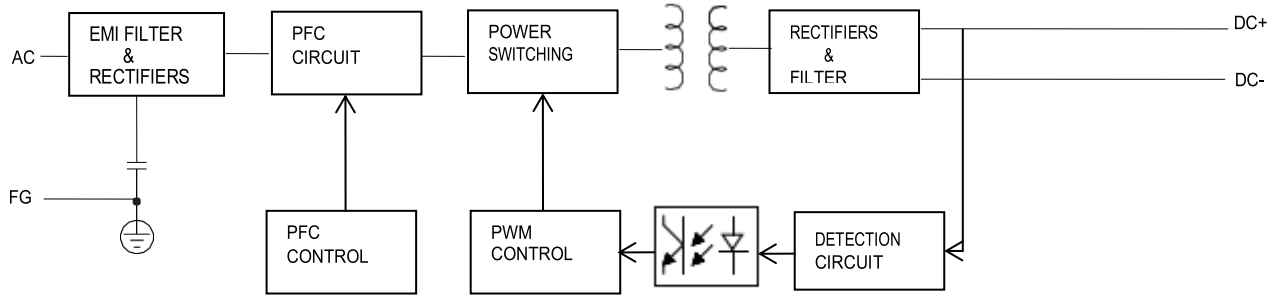

■ 温度降额曲线

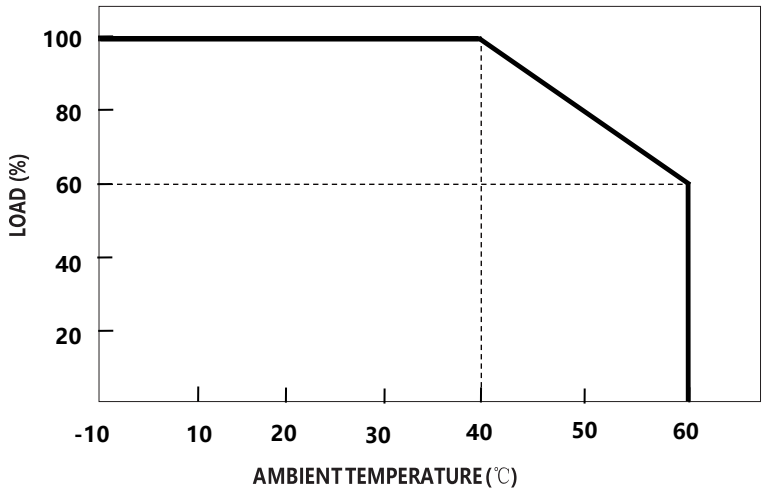

■ 电压降额曲线

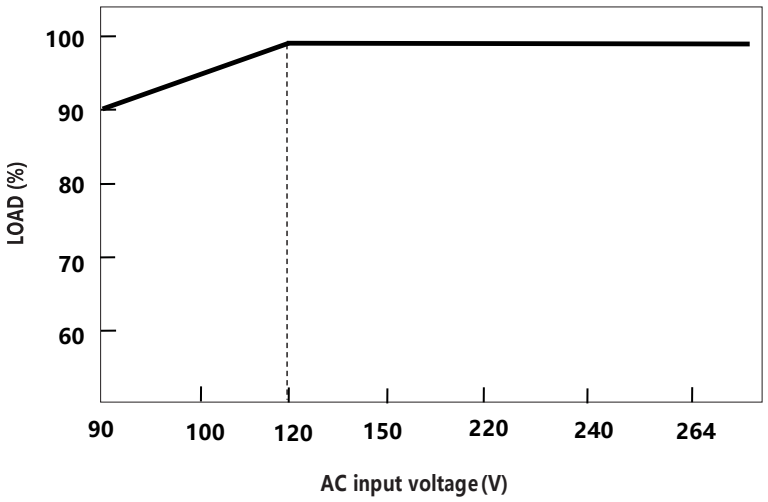
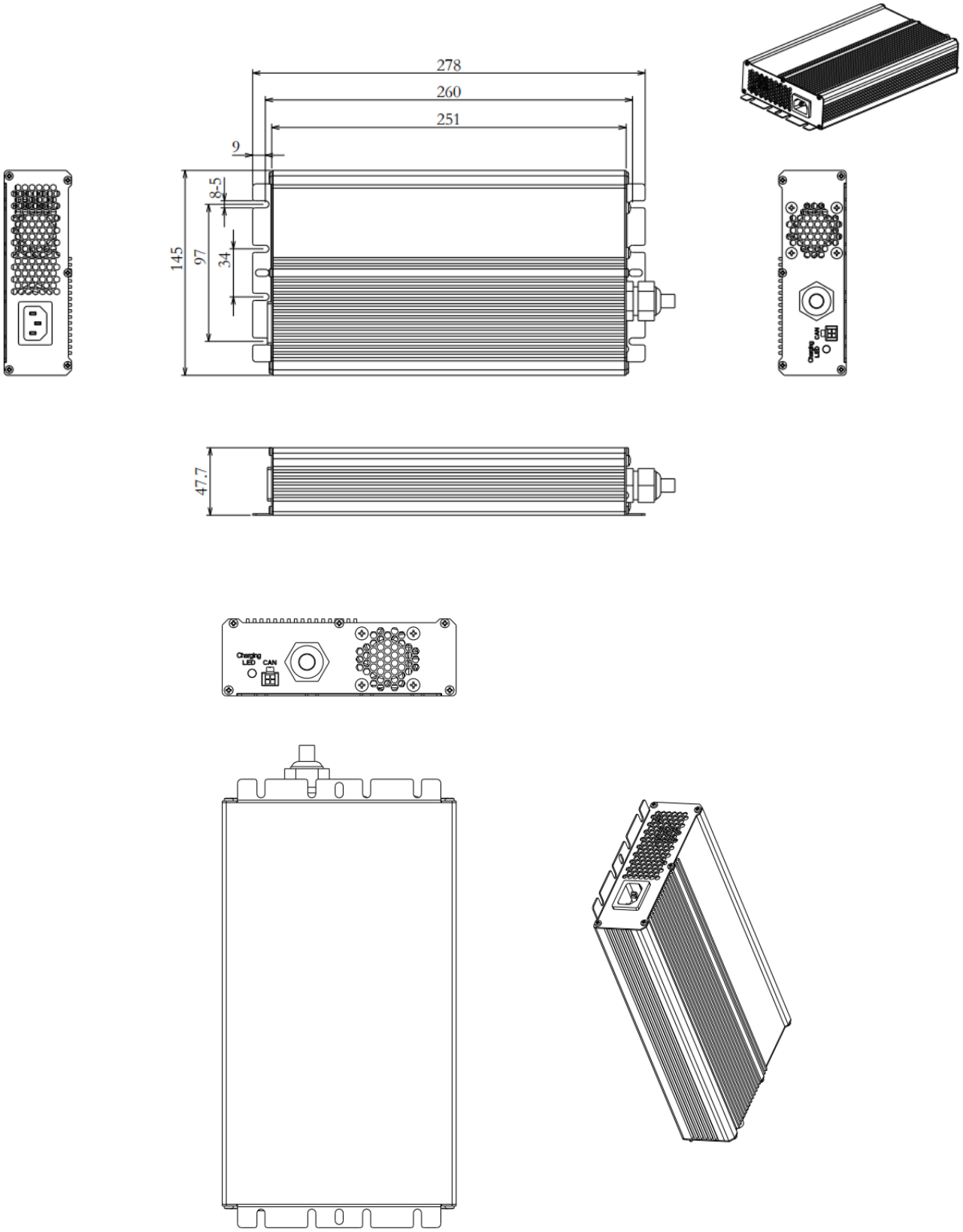
■ 机械尺寸